COOL HEAD

DRINKS | Vetrine bibite

DRINK COOLERS ▶ COOLER VERTICALI

RCF 145

CUSTOMIZATION AVAILABLE
PERSONALIZZAZIONE DISPONIBILE

45 mm | K4 +1°C +9°C | C ENERGY CLASS | CC2 +32°C 65RH | LED | GAS R600a

DETTAGLI

Ventilatore interno di assistenza

Serratura di serie

CARATTERISTICHE GENERALI

- Drink cooler verticali 115 Lt. •
- Esterno in lamiera verniciata bianca, interno in termoformato bianco •
- Refrigerazione Roll-Bond con ventilatore di assistenza •
- Sbrinamento manuale •
- Schiumatura in Ciclopentano (45mm di spessore per lato) •
- Guarnizione Estraibile •
- Interuttore indipendente per le luci interne •
- Doppio vetro temperato di sicurezza (Curvo) •
- Termómetro digitale •
- Porta reversibile •
- Serratura di serie •
- Ripiani regolabili (Colore Bianco): 3 Pcs •
- N.4 Piedini regolabili •
- Classe energetica: C •

INGOMBRO PRODOTTO

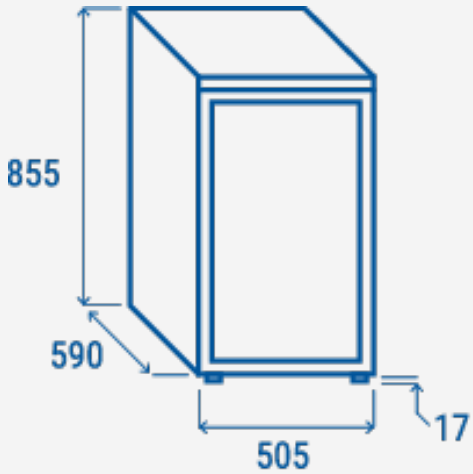

SPECIFICHE TECNICHE

Capacità	**115 L**
Temperatura	**K4 (+1°C~+9°C)**
Consumo	**2.76 kWh/24h**
Potenza Nominale	**90 W**
Rumorosità	**47 dB(A)**
Peso Netto	**37 Kg**
Peso Lordo	**40 Kg**
Dimensioni Esterne (LxPxH mm)	**505x590x855**
Dimensioni Interne (LxPxH mm)	**410x395x700**
Dimensioni Imballo (LxPxH mm)	**580x620x880**
Quantita di carico 20'/40'/40'HQ	**72/158/220**

CERTIFICAZIONI

CE RoHS

COOL HEAD EUROPE
We make the world a cooler place

www.coolheadeurope.com